Circe

news
2025

EURO BAGNO

60 70 90 120

Lunghezza

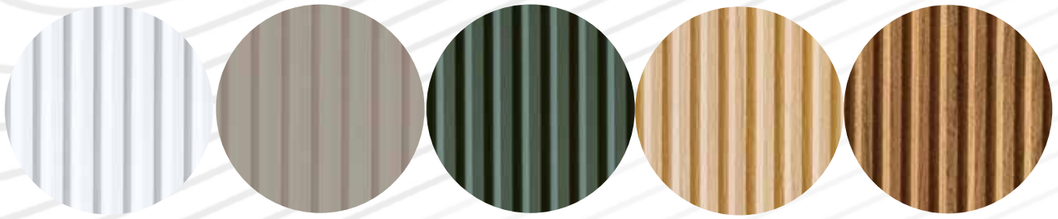

BIM - bianco SAB - sabbia VEM - verde RNA - rovere NOCE - noce

Circe: un incontro perfetto tra bellezza, modernità e versatilità.

Una collezione che ridefinisce il design del bagno con mobili caratterizzati da una raffinata finitura canettata, che conferisce profondità e dinamismo agli spazi. Disponibile nei colori bianco sabbia e verde, la collezione offre anche due eleganti finiture in legno Rovere e noce, per un tocco naturale che scalda l'ambiente.

Circe: a perfect blend of beauty, modernity, and versatility.

A collection that redefines bathroom design with furniture featuring a refined fluted finish, adding depth and dynamism to any space. Available in sand white and green, the collection also offers two elegant wood finishes in oak and walnut, adding a natural touch that warms the environment

Comp. Nr 6 cm 120x46
Finitura Sabbia matt Specchio con faretto cm 120x65

46 Profondità

Comp. Nr 2 cm 90x46
finitura noce con specchio tondo diam. cm 80

Comp. Nr. 1 cm 90 x 46
con specchio rettangolare cm 88x60

Comp. Nr 1 cm 90x46
Finitura Rovere Naturale Specchio con faretto cm 88x60

Comp. Nr. 2 cm 90x46
Finitura verde matt Specchio retroilluminato diametro cm 80

Circe comp. 1 cm 90 x 46
Finitura bianco matt con specchio rettangolare

60 70 90 120

Lunghezza

Comp. Nr. 2 cm 90 x 46
finitura verde matt.

Comp. Nr 4 cm 60x46
Finitura verde matt Specchio con faretto cm 60x88

Comp. Nr 3 cm 70x46
Finitura Rovere Naturale Specchio con faretto cm 60x88
Pensile Rovere Naturale cm 150x27x20

Comp. Nr 6 cm 120x46 -
Finitura Noce Specchio rettangolare cm 120x65 con faretto

Particolare troppopieno lavabo in ceramica
con asola orizzontale

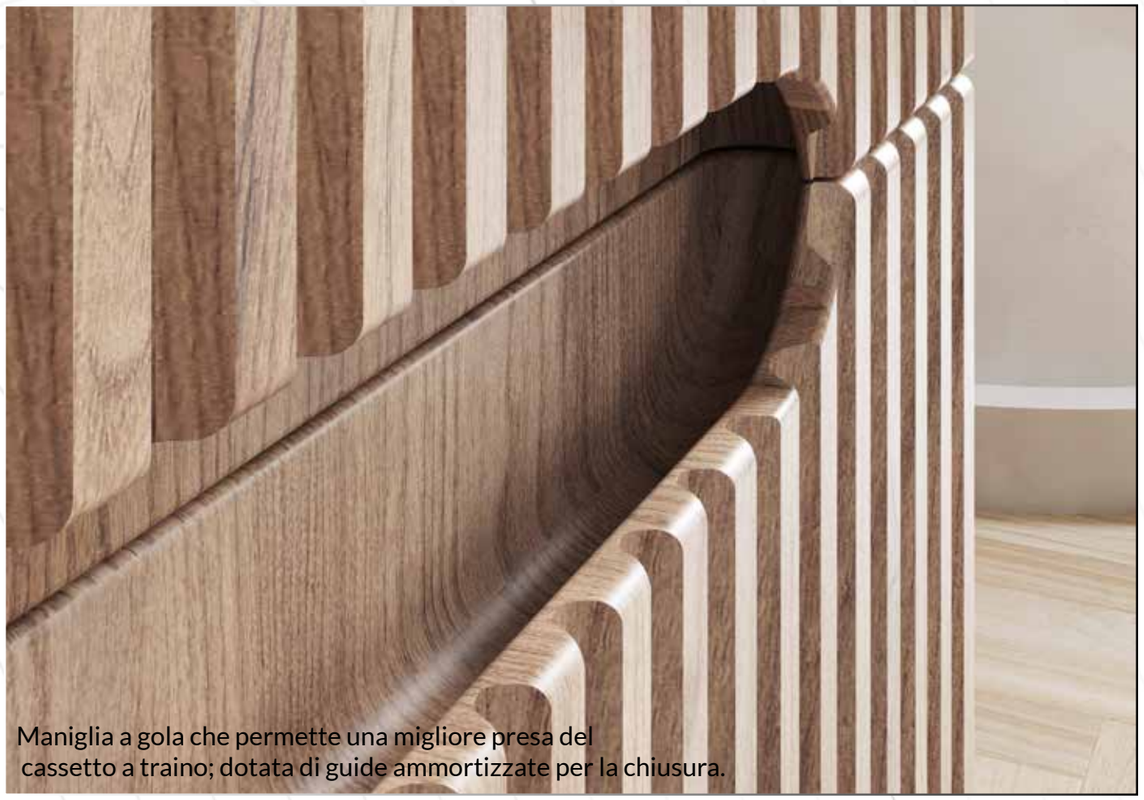

Maniglia a gola che permette una migliore presa del
cassetto a traino; dotata di guide ammortizzate per la chiusura.

Particolare vasca da cm 120x46 in ceramica

Comp. nr 9cm 120x46
finitura sabbia matt con lavabo in vetro satinato antigraffio tortora
Specchio retroilluminato cm 120 x 110 h

Lunghezza doppio 60+60 120

Comp. Nr 8 cm 120x46 (60+60)
Finitura Rovere Naturale Lavabo doppia vasca cm 120 in mineralsolid Matt
Specchio rettangolare cm 120x65 con faretto

Comp. Nr 5 cm 140x46
Finitura Noce Lavabo doppia vasca cm 140 in mineralsolid Matt
Specchio rettangolare cm 140x65 con 2 faretti

Particolare vasca in mineralsolid da cm 58x27x12,8 p

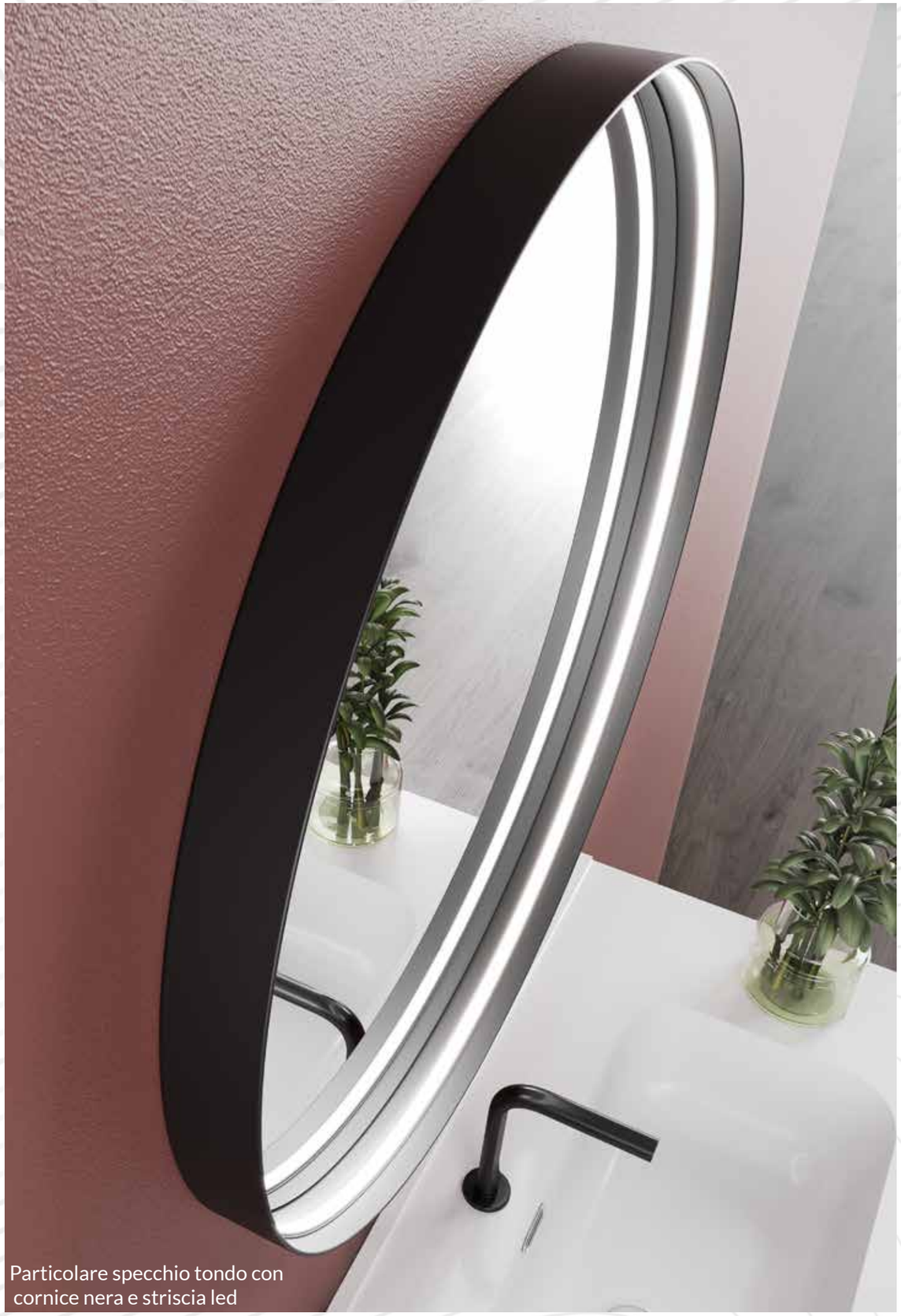

Particolare specchio tondo con
cornice nera e striscia led

Comp. Nr. 11 cm 90x46
Finitura Sabbia con piedi neri e specchio tondo con cornice nera e led diametro cm 80

Particolare lavabo ad appoggio in ceramica
e top di chiusura in finitura Noce

Comp. Nr 10 cm 90 x 46
con top di chiusura, ciotola ad appoggio e specchio rettangolare con faretto cm 88x60

Comp. Nr 12 cm 140x46
Finitura Rovere Naturale con lavabo ad appoggio in ceramica
Specchio ovale con cornice nera e led cm 50 x 100

Lunghezza doppio 90+90 180

Comp. Nr 14 cm 180x46
Finitura verde matt con lavabo ad appoggio in ceramica nera opaca
Specchio ovale con cornice nera e led cm 50 x 100

Comp. Nr 14 BIS cm 180x46
Finitura Rovere Naturale con lavabo ad appoggio in ceramica
Specchio ovale con cornice nera e led cm 50 x 100

Circe comp. Nr 13 cm 140x46
con lavabo scatolato doppio in mineralsolid matt e specchi ovali con cornice nera e led
finitura Rovere Naturale

Particolare coppia sanitari in ceramica a terra rimless con scarico a vortice

Particolare coppia sanitari in ceramica sospesi rimless con scarico a vortice

Disegni Tecnici

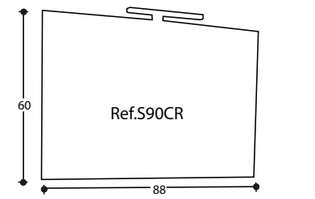

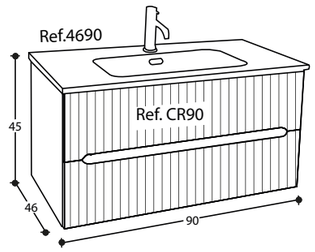

Circe - composizione Nr. 1
Ref. CCR190

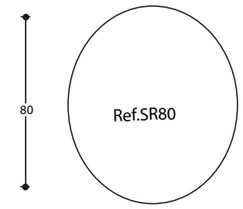

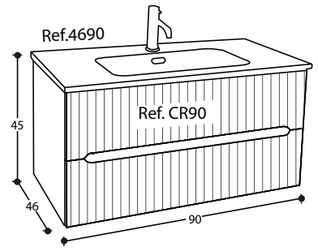

Circe - composizione Nr. 2
Ref. CCR290

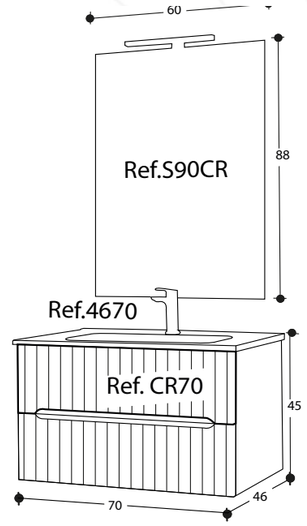

Circe - composizione Nr. 3
Ref. CCR170

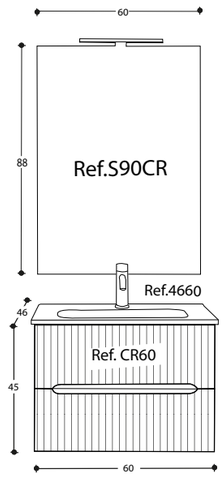

Circe - composizione Nr. 4
Ref. CCR160

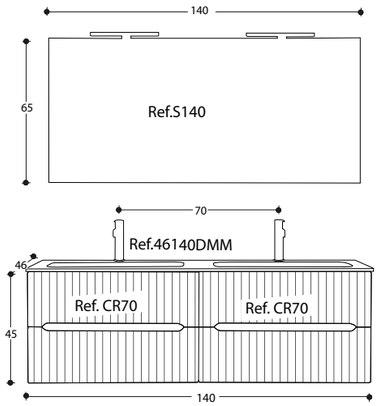

Circe - composizione Nr. 5
Ref. CCR140

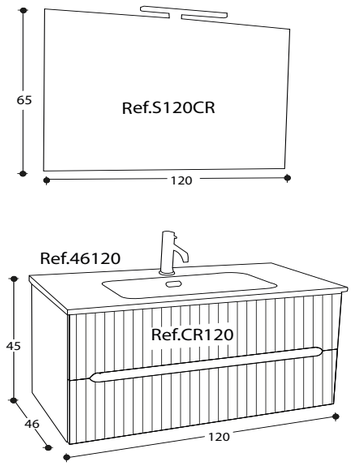

Circe - composizione Nr. 6
Ref. CCR120

Disegni Tecnici

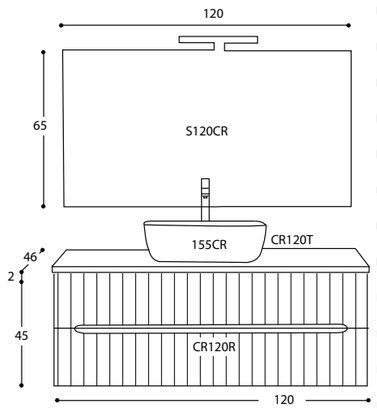

Circe - composizione Nr. 7
Ref. CCR120D

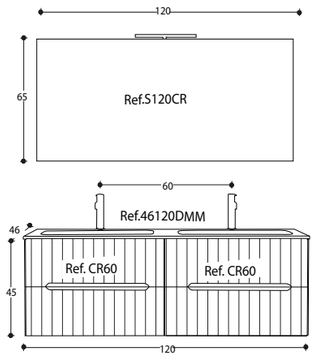

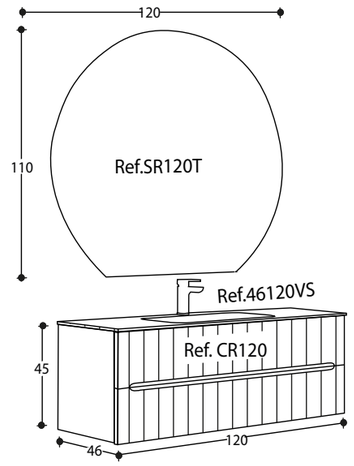

Circe - composizione Nr. 9
Ref. CCR220

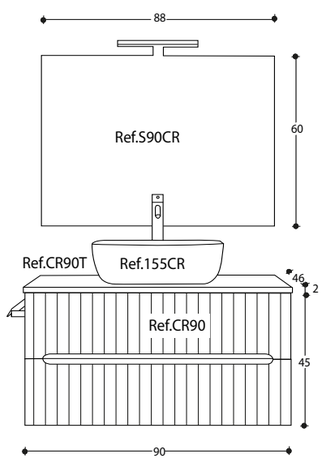

Circe - composizione Nr. 10
Ref. CCR390

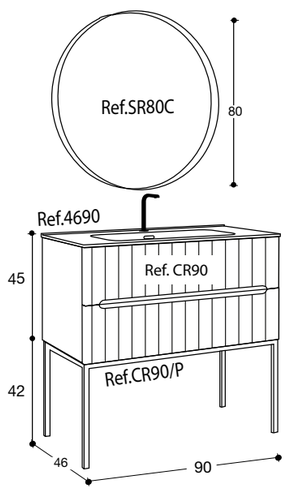

Circe - composizione Nr. 11
Ref. CCR490

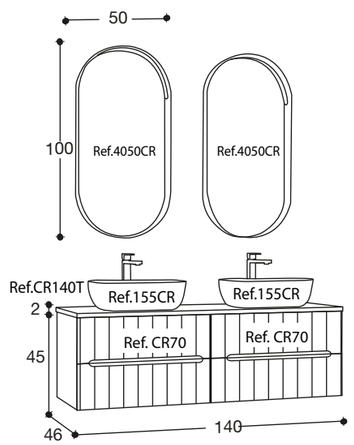

Circe - composizione Nr. 12
Ref. CCR240

Disegni Tecnici

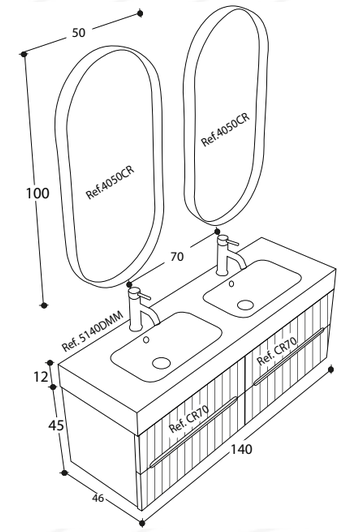

Circe - composizione Nr. 13
Ref. CCR340

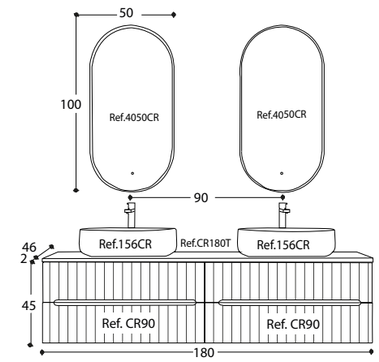

Circe - composizione Nr. 14
Ref. CCR180

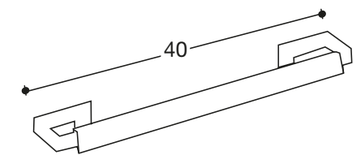

Portasalviette nero cm 30
Art. CR09#NER

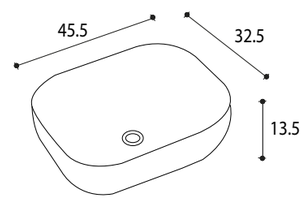

Lavabo ad appoggio Circe
Art. 155CR

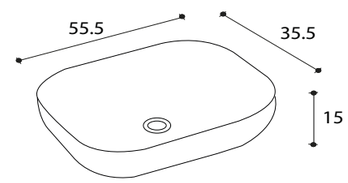

Lavabo ad appoggio Circe
Art. 156CR

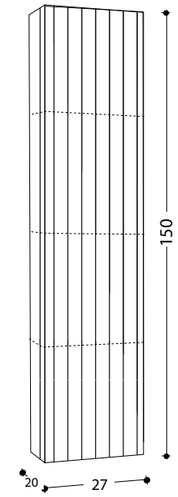

Pensile Circe
Art. CR150

Schede tecniche lavabi integrati
CERAMICA

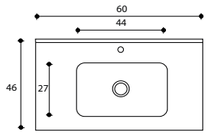

Art. 4660
Dimensione vasca cm 44 x 27 x 12 P

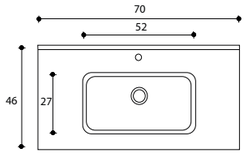

Art. 4670
Dimensione vasca cm 52 x 27 x 12 P

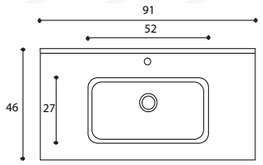

Art. 4690
Dimensione vasca cm 52 x 27 x 12 P

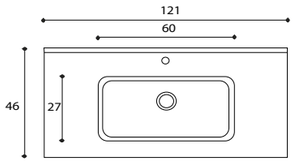

Art. 46120
Dimensione vasca cm 60 x 27 x 12 P

Schede tecniche lavabi integrati
MINERALSOLID

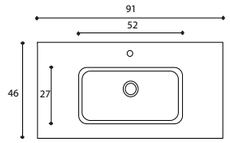

Art. 4690MM
Dimensione vasca cm 52 x 27 x 12 P

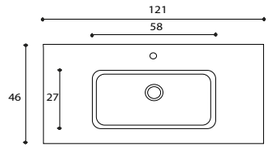

Art. 46120MM
Dimensione vasca cm 58 x 27 x 12 P

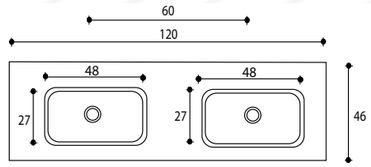

Art. 46120DMM
Dimensione vasca cm 48 x 27 x 12,8 P

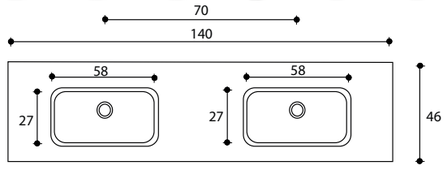

Art. 46140DMM
Dimensione vasca cm 58 x 27 x 12,8 P

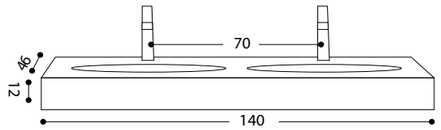

Art. 5140DMM
Dimensione vasca cm 58 x 27 x 12,8 P

Sanitari

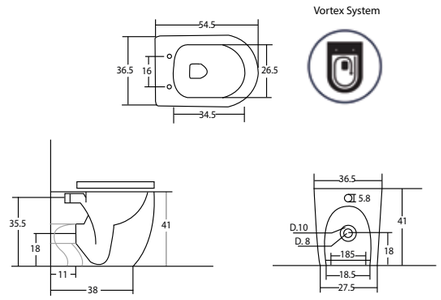

WC a terra con copri WC frizionato e sgancio rapido
Floor standing toilet with friction closing. - WC au sol avec seige à friction. - WC auf dem Boden mit Reibungssitz

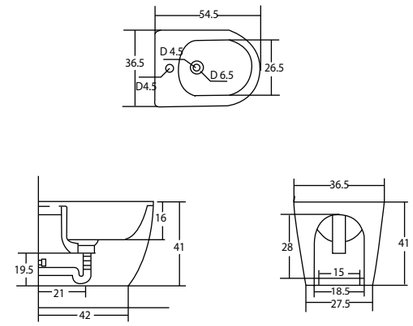

Bidet a terra
Floor Bidet - Bidet au sol - Bidet auf dem Boden

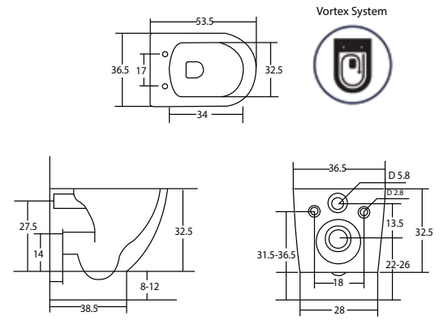

WC sospeso con copri WC frizionato a sgancio rapido
Wall WC with friction seat - WC suspendu avec seige a friction - Hangende Toilette mit Reibungssitz

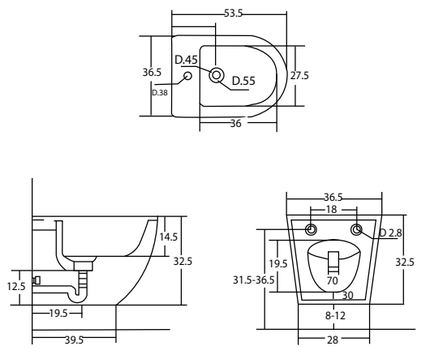

Bidet sospeso
Wall Bidet - Bidet suspendu - Hangende Bidet

Circe

A design project with a minimal identity,
narrated with a simple and engaging language.

A bathroom where emotions, intuitions and stylistic
impulses that evoke Ancient Greece take shape.

Circe is a unique way to represent beauty and
harmony.

Via dell'Elettronica 33
41042 Spezzano di Fiorano (MO) - Italy
Tel. +39 0536 92 15 06
Cel. +39 334 94 53 888
info@eurobagno.com