Diva Terra

EURO BAGNO

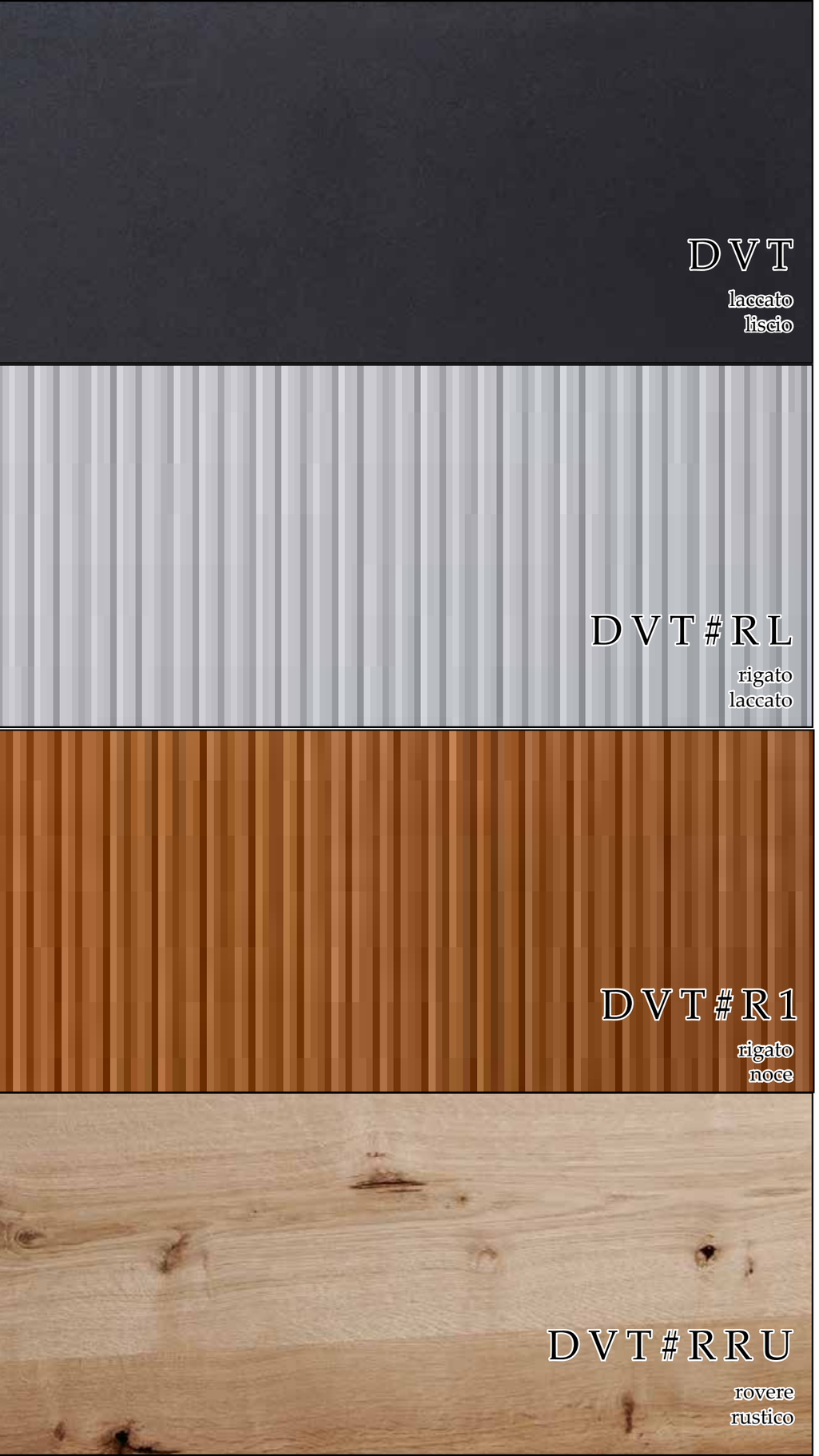

FINISHES

Diva a terra Graphite matt - Comp. 1

Diva a terra Graphite matt cassetti Bianco matt- Comp. 1

Diva a terra Graphite matt cassetti Rigato Noce matt- Comp. 3
Pensile cm 140x35x27 Rigato noce su graphite matt

Diva a terra Graphite matt cassetti Rigato Noce matt- Comp. 3
Pensile cm 140x35x27 Rigato noce su graphite matt

Diva a terra Graphite matt cassetti Rovere rustico Comp. 4
Specchio diam. 90 con giroled e touch

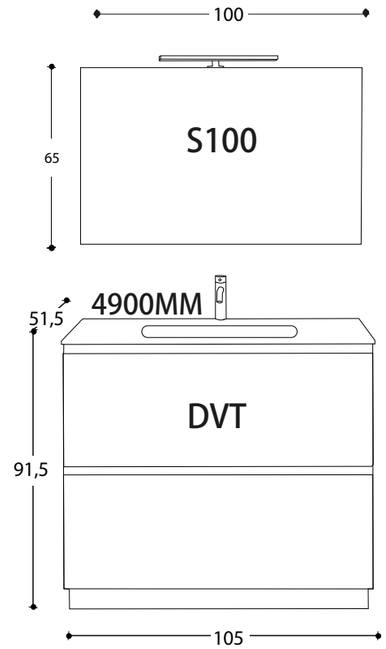

Diva Terra comp 1

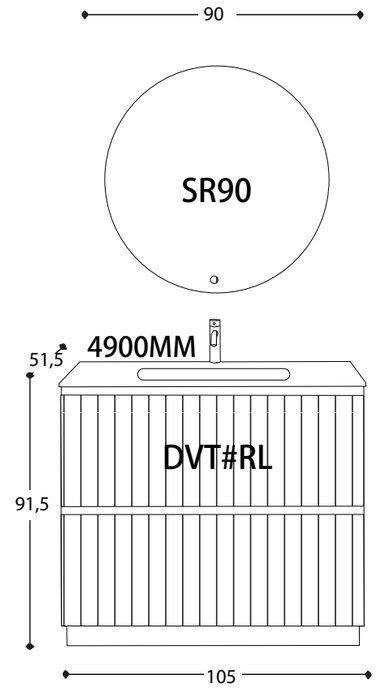

Diva Terra comp 2

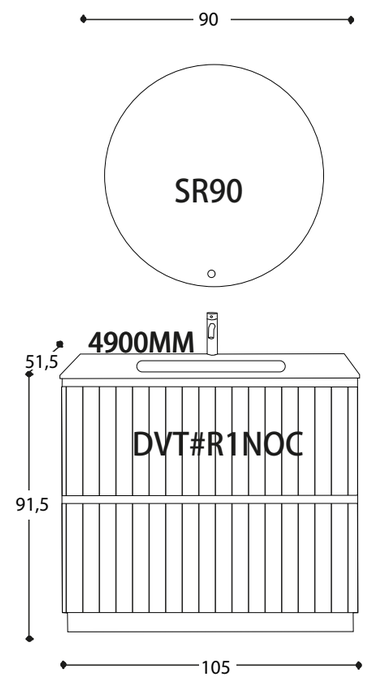

Diva Terra comp 3

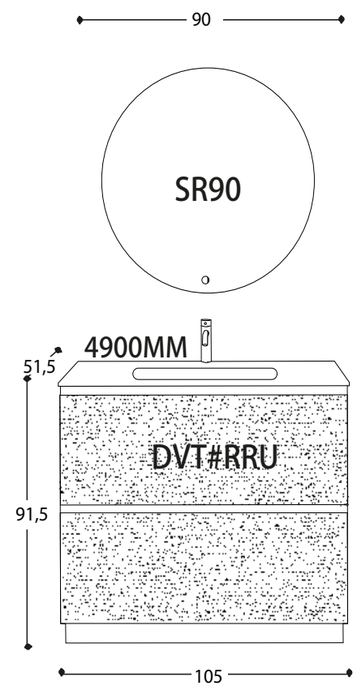

Diva Terra comp 4

Diva Terra

Via dell'Elettronica 33
41042 Spezzano di Fiorano (MO) - Italy
Tel. +39 0536 92 15 06
Cel. +39 334 94 53 888
info@eurobagno.com

EURO BAGNO