EURO BAGNO

Fly comp. 20

scheda tecnica - Techincal Scheme - Fiche Technique

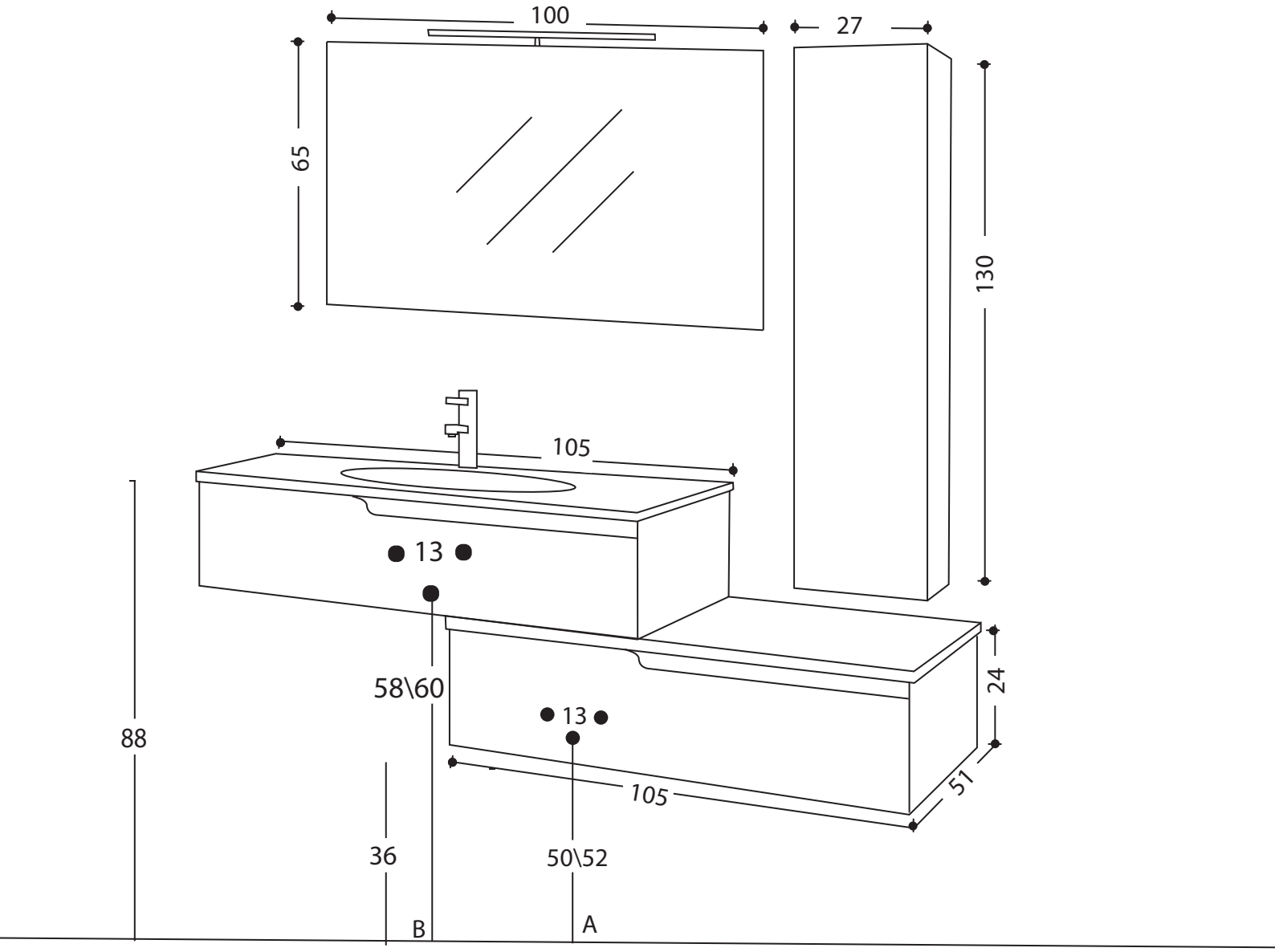

A: SE IL SIFONE PASSA NEL MOBILE SOTTO - PREVEDERE SCARICO A H 50\52
B: SE IL SIFONE NON PASSA NEL MOBILE SOTTO PREVEDERE SCARICO A 58\60